Angle intérieur variable LF60060, bpaloma

LFF300649010

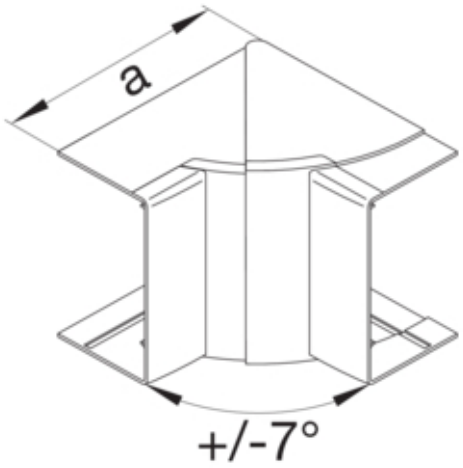

Architecture

Mode de fixation	clipsé

Connectivité

Accessoires d'alignement	Sans éclisses

Porte, couvercle

Couvercle avec joint	Non

Matières

Couleur RAL	RAL 9010 - Blanc pur
Couleur	blanc paloma
Matière	ABS
Groupe de matériau	plastique
Type de traitement de surface	non traitée

Dimensions

Hauteur de goulotte	30 mm
Largeur de goulotte	57 mm
Mesure a	105 mm

Configuration

Plage angulaire	83/97 °

Accessoires inclus

Configuration de la pièce de forme	Moulé

Equipement

Éclisses incluses	oui

Utilisation

Type produit cheminement de cable	Angle intérieur variable

Standards

Homologations	EN50085-2-1
Directive européenne RoHs	conformité volontaire

Sécurité

Sans halogène	oui

Conditions d'utilisation

Température de fonctionnement	-5/60 °C